Filter-Druckregelventil, Serie AS1-FRE-...-E11

- G 1/4
- Lufteinspeisung links
- Filterporenweite 5 µm
- abschließbar
- mit E11-Schließung

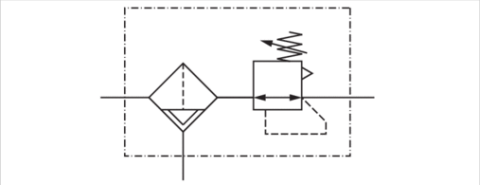

Bauart	1-teilig, verblockbar
Bestandteile	Filter, Druckregler
Einbaulage	senkrecht
Betriebsdruck min./max.	1,5 ... 12 bar
Umgebungstemperatur min./max.	-10 ... 50 °C
Mediumstemperatur min./max.	-10 ... 50 °C
Medium	Druckluft, neutrale Gase
Nenndurchfluss Qn	1000 l/min
Reglertyp	Membran-Druckregelventile
Reglerfunktion	mit Sekundärentlüftung
Regelbereich min./max.	0,5 ... 8 bar
Druckversorgung	einseitig
Behältervolumen Filter	16 cm³
Filterelement	wechselbar
Kondensatablass	vollautomatisch, drucklos geschlossen
Gewicht	0,256 kg

Technische Daten

Materialnummer	Anschluss	Durchfluss Qn	Kondensatablass	Max. Manometer-Ø im verblockten Zustand
R412010650	G 1/4	1000 l/min	vollautomatisch, drucklos geschlossen	40

Manometer separat bestellen, Nenndurchfluss Qn bei Sekundärdruck p2 = 6 bar und Δp = 1 bar

Technische Informationen

Der Drucktaupunkt muss mindestens 15 °C unter der Umgebungs- und Mediumstemperatur liegen und darf max. 3 °C betragen.
Die Schließung E11 wird ohne Schlüssel ausgeliefert (Schlüssel siehe Zubehör).
Der hintere Manometer-Anschluss des Druckregelventils ist mit einem Verschlussstopfen verschlossen, der vordere ist offen. Je nach Kundenapplikation kann ein zweiter Verschlussstopfen benötigt werden. Bitte separat bestellen (siehe Zubehör).
Bitte beachten: Behälter aus Polycarbonat sind anfällig gegenüber Lösungsmitteln, ergänzende Hinweise finden Sie unter "Kundeninformationen"

Feste Verunreinigung der Druckluft am Ausgang nach ISO 8573-1 Klasse 6

Technische Informationen

Werkstoff	
Gehäuse	Polyamid
Frontplatte	Acrylnitril-Butadien-Styrol
Dichtungen	Acrylnitril-Butadien-Kautschuk
Gewindebuchse	Zink-Druckguss
Behälter	Polycarbonat
Filtereinsatz	Cellpor

Abmessungen

Abmessungen

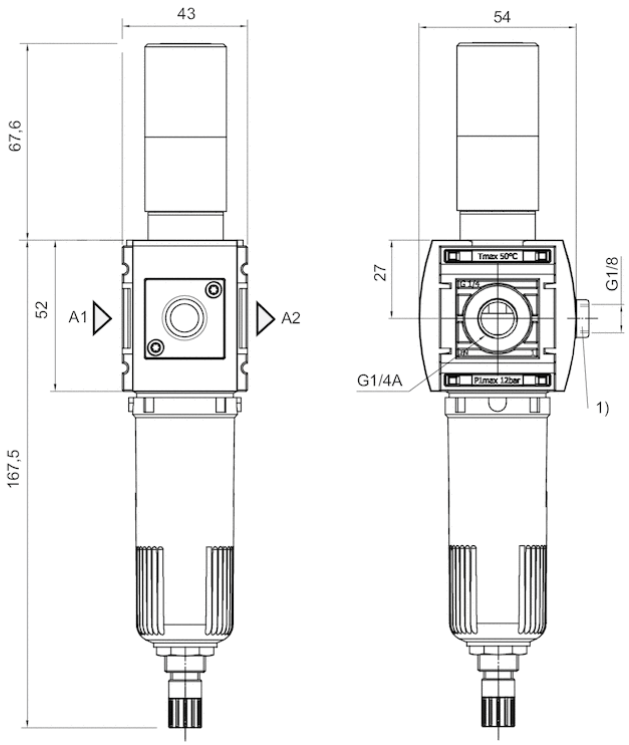

A1 = Eingang
A2 = Ausgang1) AdapterManometer separat bestellen

Diagramme

Druckkennlinie

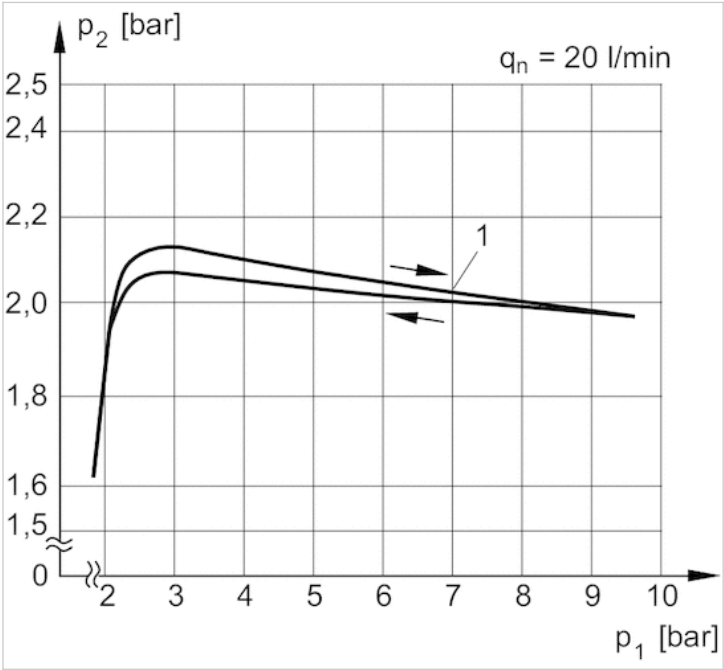

p1 = Betriebsdruck
p2 = Sekundärdruck
qn = Nenndurchfluss1) = Startpunkt

Durchflusscharakteristik

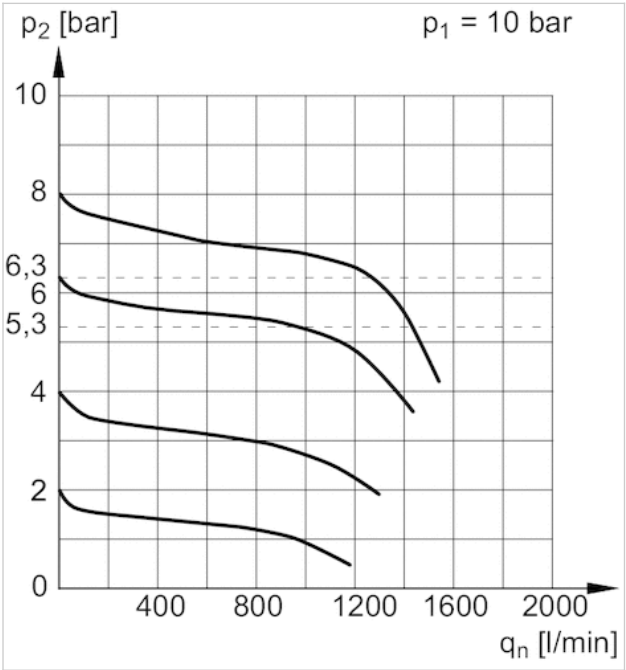

p1 = Betriebsdruck
p2 = Sekundärdruck
qn = Nenndurchfluss