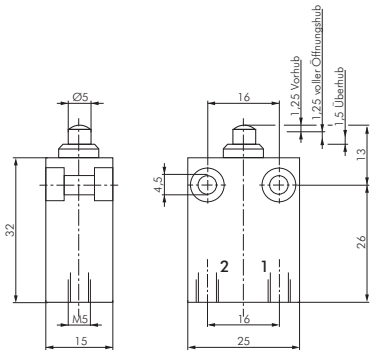

Typ E 25 310

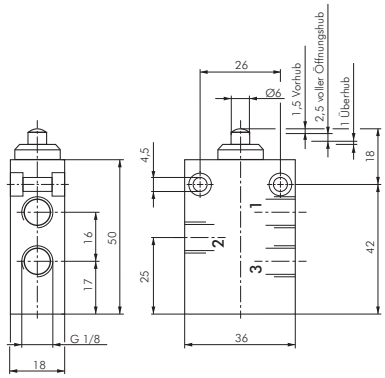

Typ E 18 310

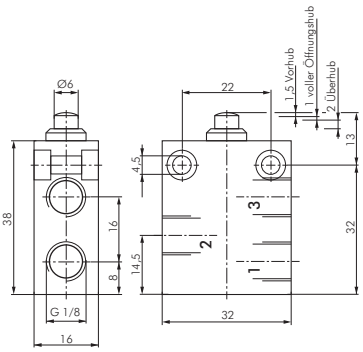

Typ E 28 310

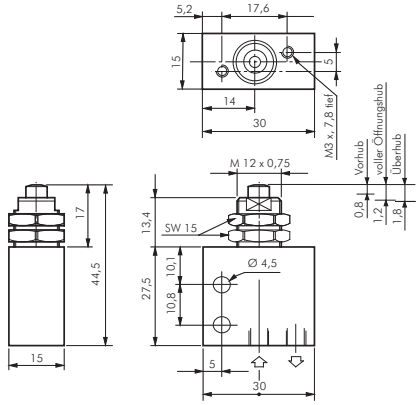

Typ E 25 310 B/EO 25 311 B

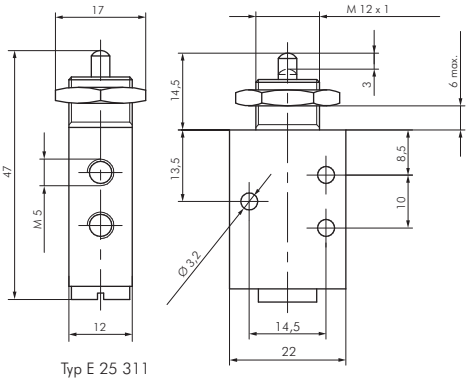

Typ E 25 311

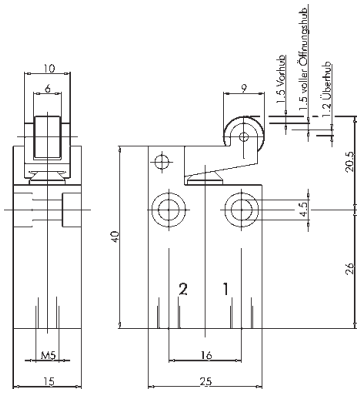

Typ ER 25 310

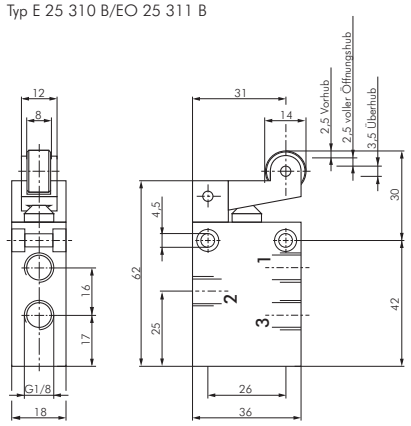

Typ ER 18 310

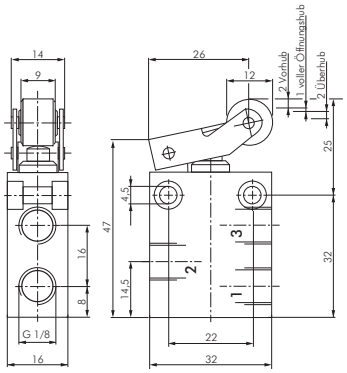

Typ ER 28 310

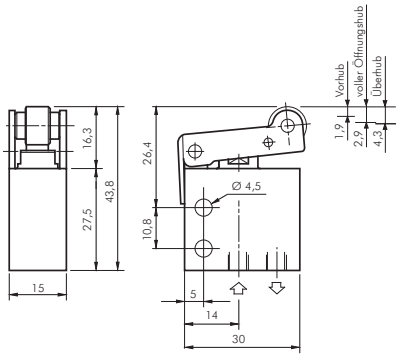

Typ ER 25 310 B/ERO 25 311 B

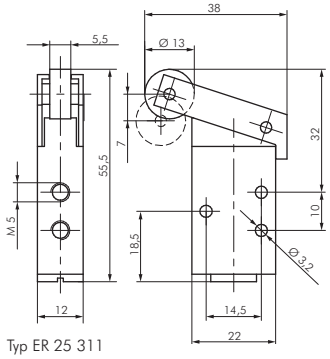

Typ ER 25 311

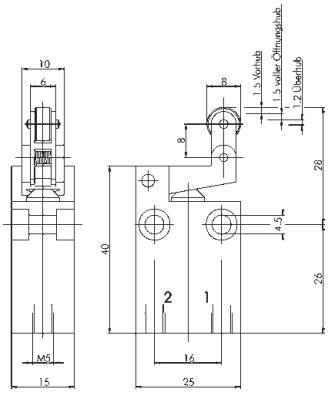

Typ EL 25 310

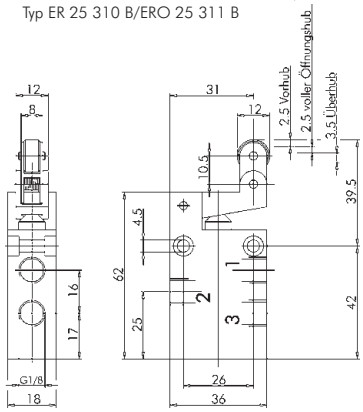

Typ EL 18 310

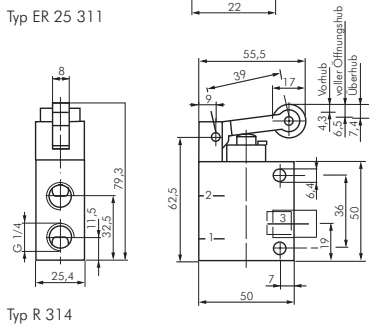

Typ R 314

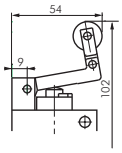

Typ RL 314

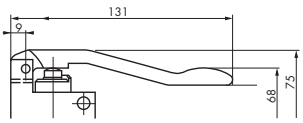

Typ T 314

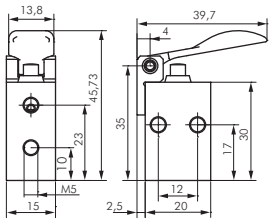

Typ TH 35

Alle Angaben verstehen sich als unverbindliche Richtwerte! Für nicht schriftlich bestätigte Datenauswahl übernehmen wir keine Haftung. Druckangaben beziehen sich, soweit nicht anders angegeben, auf Flüssigkeiten der Gruppe II bei +20°C.